河北新報旗争奪第45回宮城県スポーツ少年団軟式野球交流大会組み合わせ表
Aブロック

No	チーム名	市町村
1	七ヶ浜パイレーツ	（七ヶ浜町）
2	志波姫小野球	（栗原市）
3	郡山チャレンジャー	（仙台市）
4	大崎シルバースターズ	（大崎市）
5	国見リトルベアーズ	（仙台市）
6	蒲町野球	（仙台市）
7	錦ケ丘	（仙台市）
8	川崎館山バッファローズ	（川崎町）
9	涌谷ブルースターズ	（涌谷町）
10	加賀野ジュニアハリケーン	（登米市）
11	七郷少年野球クラブ	（仙台市）
12	矢本クラブジュニア	（東松島市）
13	鶴が森少年野球クラブ	（仙台市）
14	南光台東小野球愛好会	（仙台市）
15	川前ファイヤーズ	（仙台市）
16	大谷小ビッグウェーブ	（気仙沼市）
17	石巻小学校レッドベンチャーズ	（石巻市）
18	山崎少年野球クラブ	（仙台市）
19	中津山ツイスターズ	（石巻市）
20	津山シダースピリッツ	（登米市）
21	飯野川ダブルツリーズ	（石巻市）
22	角田レッドサーベルズ	（角田市）
23	利府館山野球	（利府町）

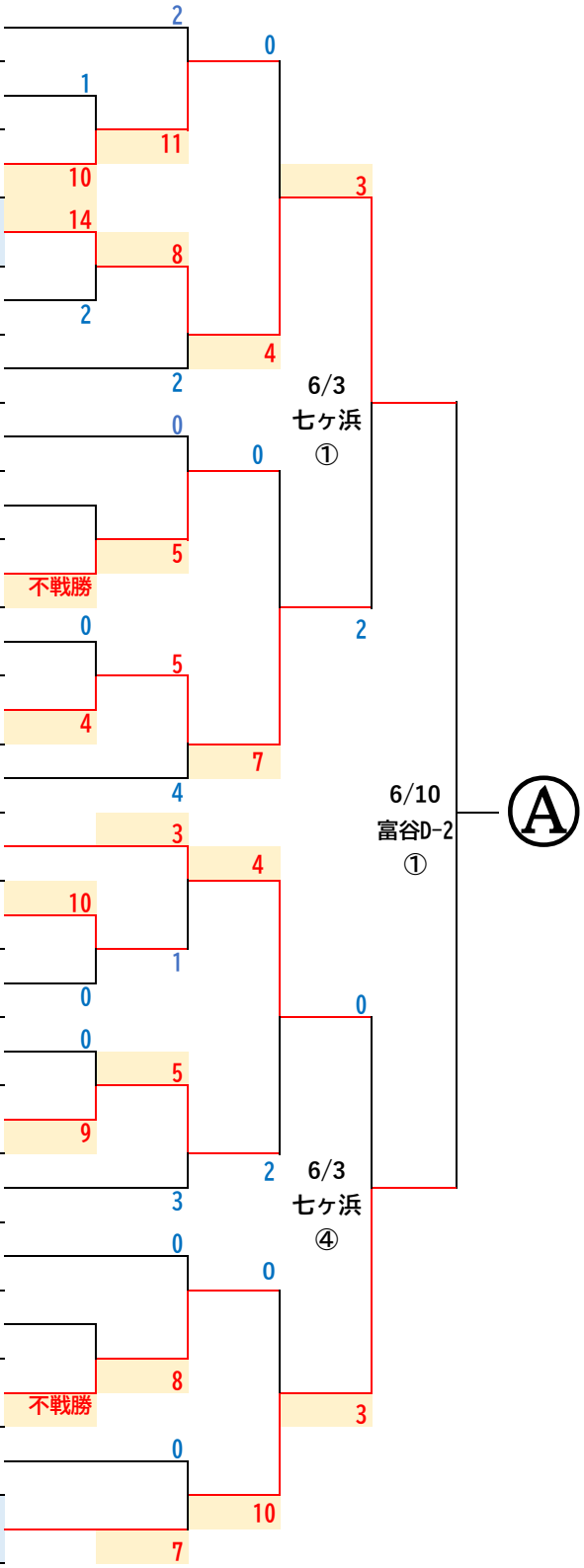

河北新報旗争奪第45回宮城県スポーツ少年団軟式野球交流大会組み合わせ表
Ｂブロック

No.	チーム名	市町村
24	岩沼南ブルーウェーブ	岩沼市
25	オール杉小野球	塩竈市
26	いずみスカイヤーズ	仙台市
27	大河原ウイングス	大河原町
28	不動堂ブレーブス	美里町
29	利府レッドスターズ	利府町
30	岩沼東ライオンズ野球	岩沼市
31	燕沢少年野球クラブ	仙台市
32	岩切少年野球クラブ	仙台市
33	片平レッドホークス	仙台市
34	愛子	仙台市
35	小野田スターズ	加美町
36	亘理AKツインズ	亘理町
37	大衡やまなみ野球	大衡村
38	長命ヶ丘スカイヤーズ	仙台市
39	築館栗の実	栗原市
40	古川ドジャース	大崎市
41	荒浜ビックウエーブ	仙台市
42	旭丘少年野球クラブ	仙台市
43	古川ジャイアンツ	大崎市
44	石巻ベースボールクラブ	石巻市
45	東向陽台スカイラーク	富谷市

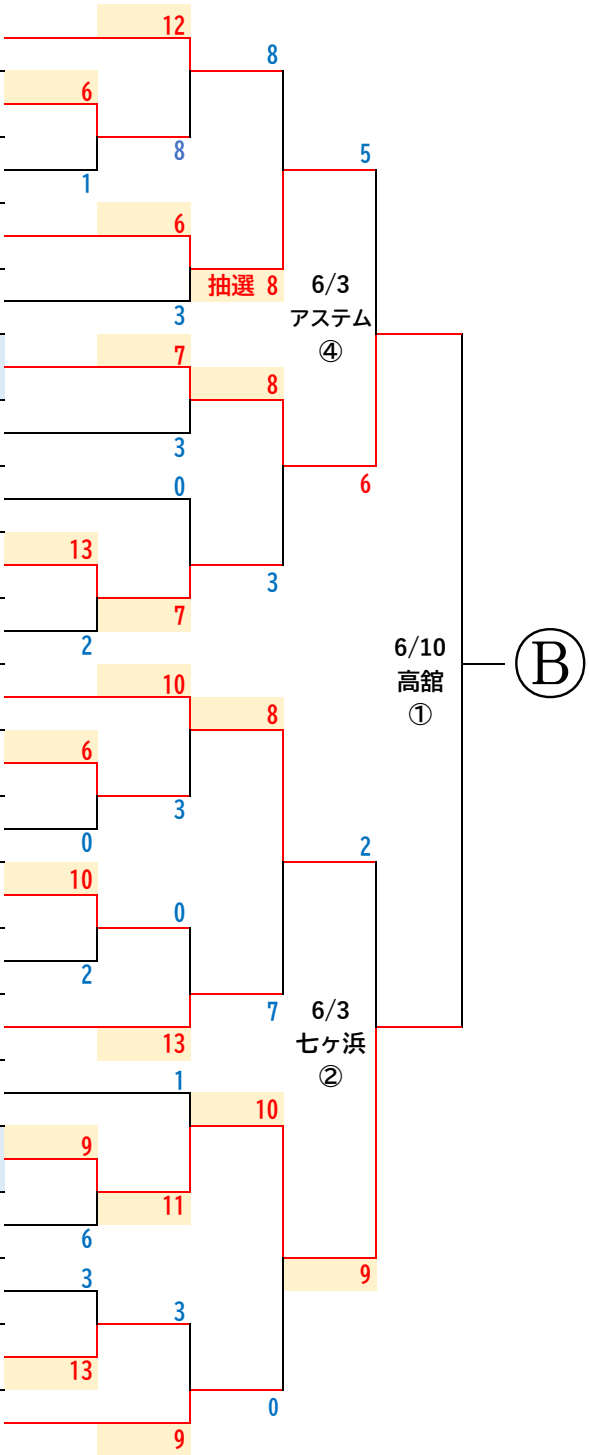

河北新報旗争奪第45回宮城県スポーツ少年団軟式野球交流大会組み合わせ表
Ｃブロック

No.	チーム名	市町村
46	佐沼小ジャイアンツ	登米市
47	高森ブラザーズ	仙台市
48	大野田ホエールズ少年野球クラブ	仙台市
49	新星クラブ	仙台市
50	登米中田野球クラブ	登米市
51	岩出山フェニックス	大崎市
52	岩沼野球	岩沼市
53	荒町体振少年野球部	仙台市
54	塩釜三小野球クラブ	塩竈市
55	泉ベースボールクラブ	仙台市
56	泉パークタウンスプリングス	仙台市
57	名取コンドルズ	名取市
58	若柳小ヤングナイン	栗原市
59	前谷地小笠松クラブ	石巻市
60	泉中山ドリームズ	仙台市
61	東和ミラクル☆キッズ	登米市
62	須江小クラブ	石巻市
63	大和少年野球クラブ	仙台市
64	泉ヶ岳エンゼルス	仙台市
65	南方バリキーズ	登米市
66	広瀬	仙台市
67	西多賀少年野球	仙台市
68	成田オーシャンイーグルス	富谷市

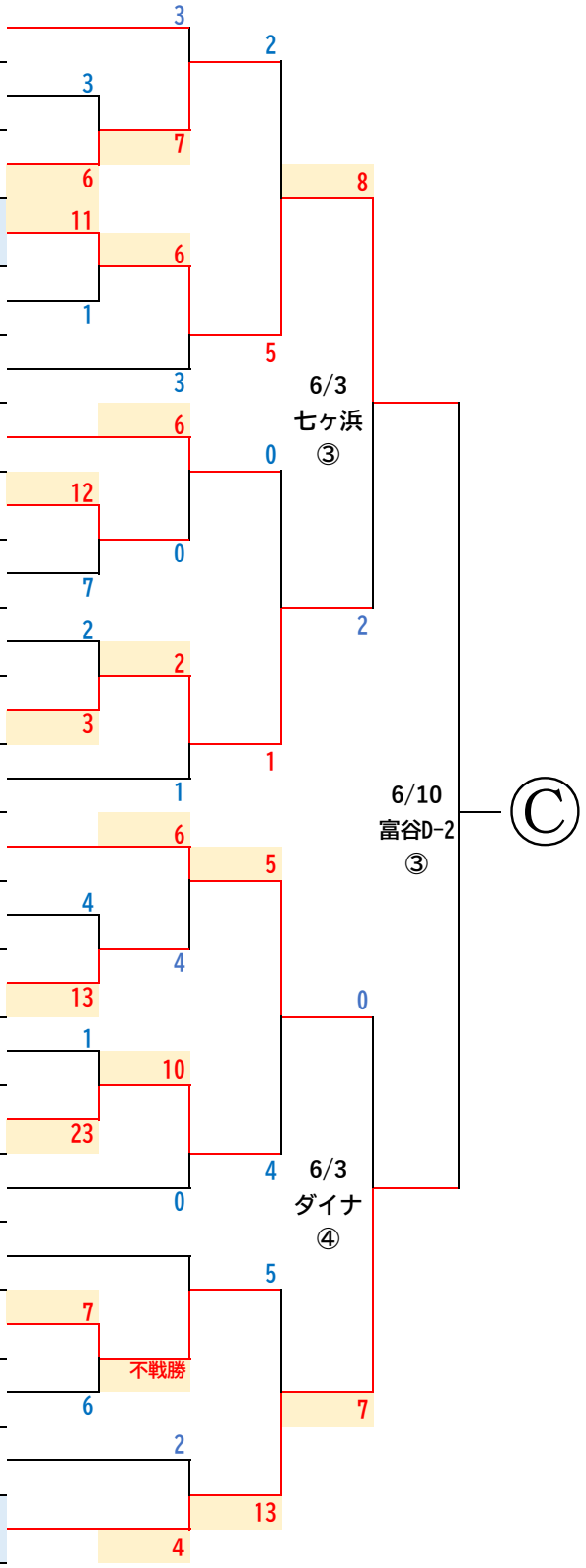

河北新報旗争奪第45回宮城県スポーツ少年団軟式野球交流大会組み合わせ表
Ｇブロック

No.	チーム名	市町村
137	南三陸町野球クラブ	南三陸町
138	坂元ファルコン	山元町
139	宮崎リトル山王	加美町
140	八幡小少年野球クラブ	仙台市
141	登米小ファイターズ	登米市
142	栗生	仙台市
143	気仙沼ベースボールクラブ	気仙沼市
144	しばたCBAフェザンツ	柴田町
145	将監ビクトリー	仙台市
146	富沢小少年野球クラブ	仙台市
147	七ヶ浜ヤンキース	七ヶ浜町
148	いそ山バッドボーイズ	塩竈市
149	新城ベースボールクラブ	気仙沼市
150	富谷エックズ	富谷市
151	愛島ブレイブハーツ	名取市
152	上杉スワローズ	仙台市
153	蔵王イーグルス	蔵王町
154	臨空ルーキーズ	岩沼市
155	古川スワローズ	大崎市
156	熊野堂スポーツ振興会	名取市
157	FJV 名取ライジンズ	名取市
158	小牛田フレッシュファイヤーズ	美里町

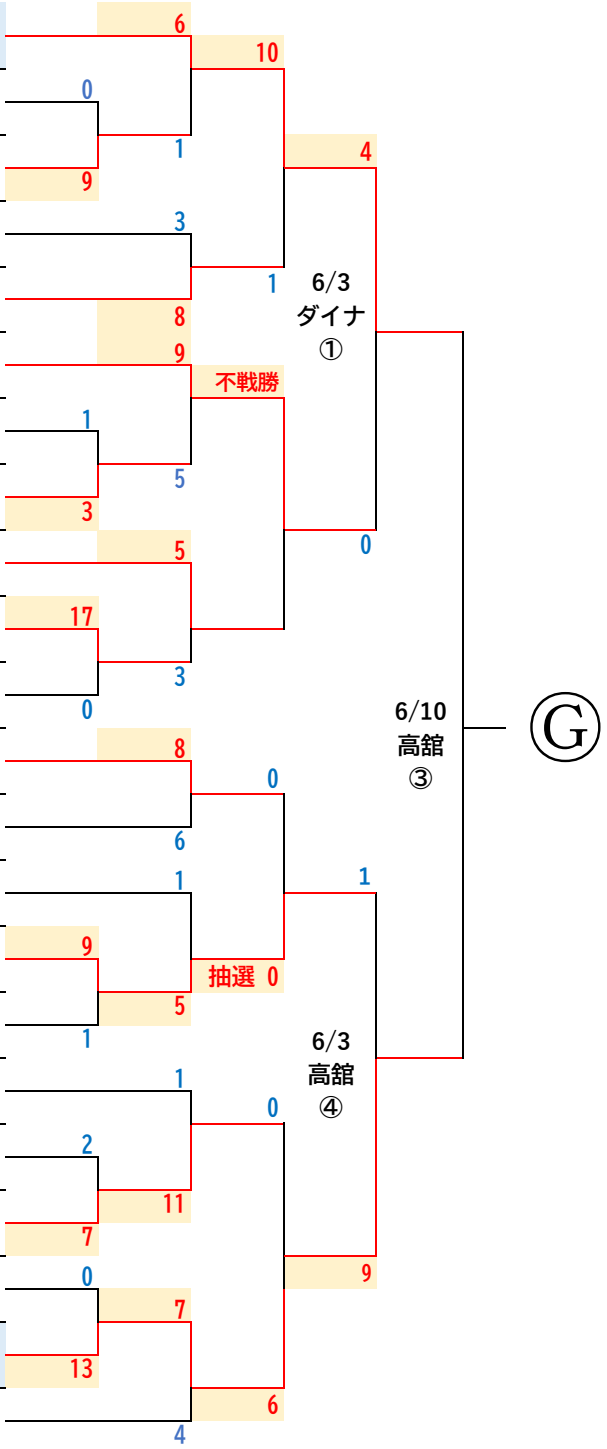

河北新報旗争奪第45回宮城県スポーツ少年団軟式野球交流大会組み合わせ表
Ｄブロック

No.	チーム名	市町村
69	住吉ブルーリバース	石巻市
70	遠見塚ゴールデンイーグルス	仙台市
71	古小タイガース	大崎市
72	亘理スリッカーズ	亘理町
73	広渕クラブ	石巻市
74	中新田ベースボールクラブ	加美町
75	横倉少年野球クラブ	角田市
76	色麻小あたごクラブ	色麻町
77	城内東	大和町
78	白石清球会	白石市
79	大谷地二俣野球	石巻市
80	東松島ドリームズ野球	東松島市
81	北仙台ジャガーズ	仙台市
82	南方ダイヤモンドロケッツ	登米市
83	鶴谷フェニックス	仙台市
84	六郷エコーズ	仙台市
85	中野栄ウィンズ	仙台市
86	大崎ブレイズ	大崎市
87	山王小ファイターズ	多賀城市
88	一迫山王クラブ	栗原市
89	蛇田イーグルス	石巻市
90	唐桑Jr.ベースボールクラブ	気仙沼市
91	船小イーグルス	柴田町

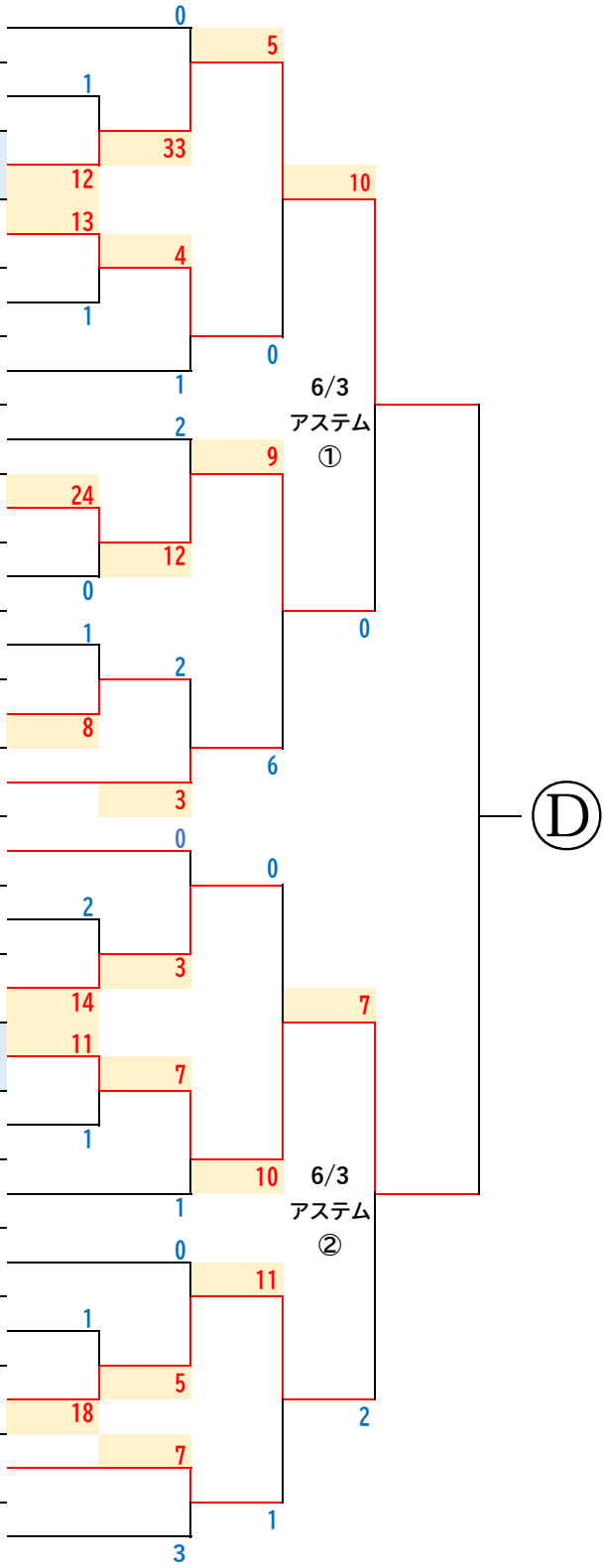

河北新報旗争奪第45回宮城県スポーツ少年団軟式野球交流大会組み合わせ表
Ｅブロック

No.	チーム名	市町村
92	新田小ツインズ	登米市
93	中田	仙台市
94	上野目ファイターズ	大崎市
95	寺岡ブラザーズ	仙台市
96	大街道キッズ	石巻市
97	連坊ジャスティス	仙台市
98	上町少年野球クラブ	村田町
99	福室キット少年野球クラブ	仙台市
100	八乙女小少年野球クラブ	仙台市
101	川平ストロングパワーズ	仙台市
102	三本木ファイターズ	大崎市
103	利府西ブルーファイターズ	利府町
104	折立ジャガーズ	仙台市
105	茂庭台ライオンズ	仙台市
106	愛島台パワーズ	名取市
107	八幡原	大和町
108	沼部イーグルス	大崎市
109	大沢野球	仙台市
110	天真ジャガーズ	多賀城市
111	ゆりが丘フェニックス少年野球	名取市
112	東部ディアーズ	柴田町
113	下増田ブラックホークス	名取市

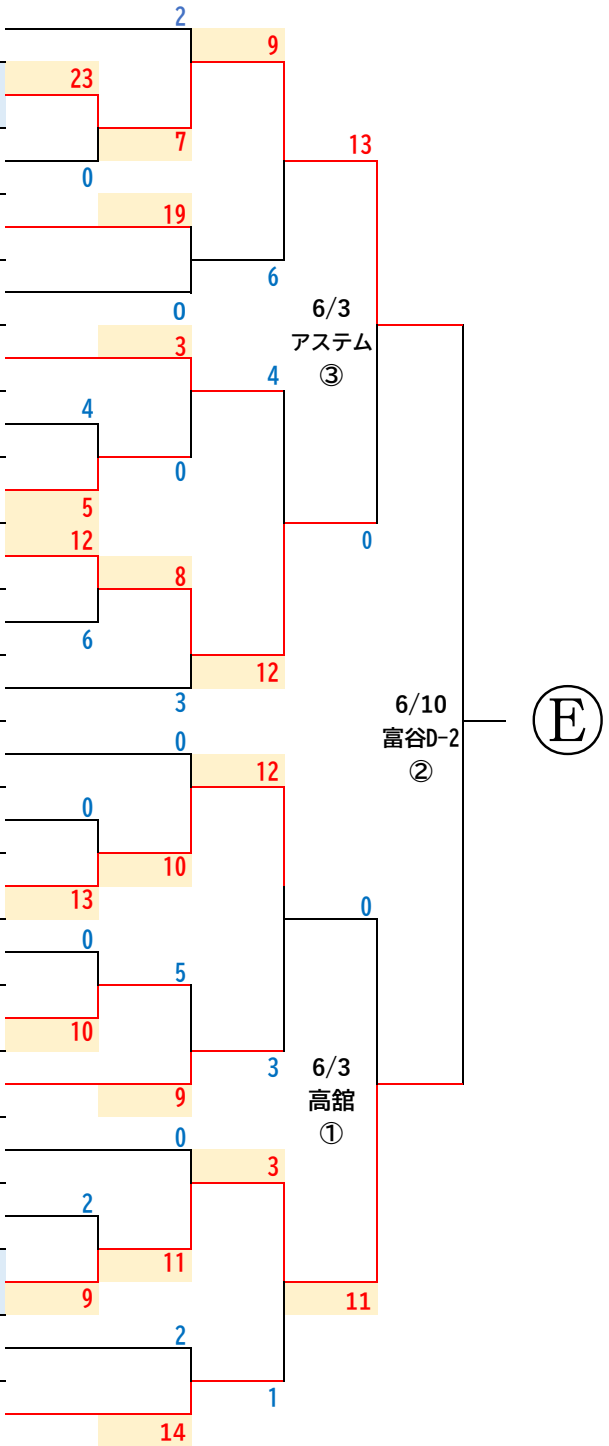

河北新報旗争奪第45回宮城県スポーツ少年団軟式野球交流大会組み合わせ表
Ｆブロック

№	チーム名	市町村
114	増田西ロイヤルズ	名取市
115	館腰ブラックホークス	名取市
116	鹿又ベースボールクラブ	石巻市
117	大崎ジュニアドラゴン	大崎市
118	湊ビッグウェーブ	石巻市
119	米山スリースターズ	登米市
120	袋原スポーツ育成会野球部	仙台市
121	大河原スターズjr	大河原町
122	丸森ジュニアベースボールクラブ	丸森町
123	木町通フレンズ	仙台市
124	桜ヶ丘キラーズ	仙台市
125	富谷ストロング	富谷市
126	小松島小ベースボールクラブ	仙台市
127	女川万石浦ベースボールクラブ	女川町
128	大和リトルアローズ	大和町
129	石巻東部野球	石巻市
130	鷲沢小ファイターズ	栗原市
131	永野ホークス	蔵王町
132	八本松ベアーズ	仙台市
133	市名坂クラブ	仙台市
134	白石ヨッシャーズ少年野球	白石市
135	山下ビッグバーンズ	石巻市
136	大和クラブ	仙台市

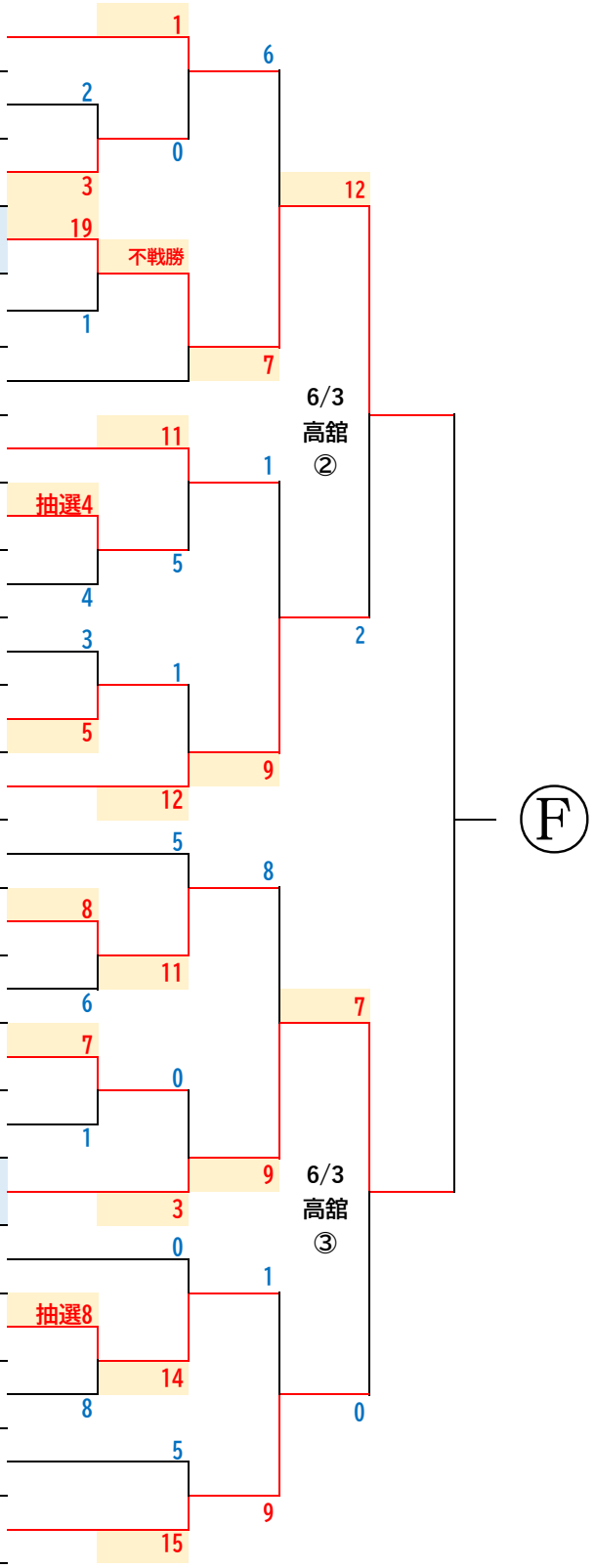

河北新報旗争奪第45回宮城県スポーツ少年団軟式野球交流大会組み合わせ表
Ｈブロック

No.	チーム名	市町村
159	槻木スピリッツ野球	柴田町
160	通町コスモスボーイズ	仙台市
161	小野小ジュニアウィングス	大和町
162	塩釜ツインズ野球	塩竈市
163	豊里小スカイホークス	登米市
164	石森小ライダース	登米市
165	本吉ロビンファイターズ	気仙沼市
166	野蒜野球	東松島市
167	岩沼西野球	岩沼市
168	北方小ファイターズ	登米市
169	浮島サザンカジュニアーズ	多賀城市
170	ＹＹクラブ・ジュニア	山元町
171	沼辺少年野球クラブ	村田町
172	上野山モンキーズ	仙台市
173	大郷少年野球クラブ	大郷町
174	鹿島台ロイヤルファイターズ	大崎市
175	サイクロンベースボールクラブ	石巻市
176	松島ジュニアクラブ	松島町
177	富谷ユニオンベースボールクラブ	富谷市
178	東六ゴールデンファイターズ	仙台市
179	南光台少年野球クラブ	仙台市
180	赤井ビクトリー	東松島市

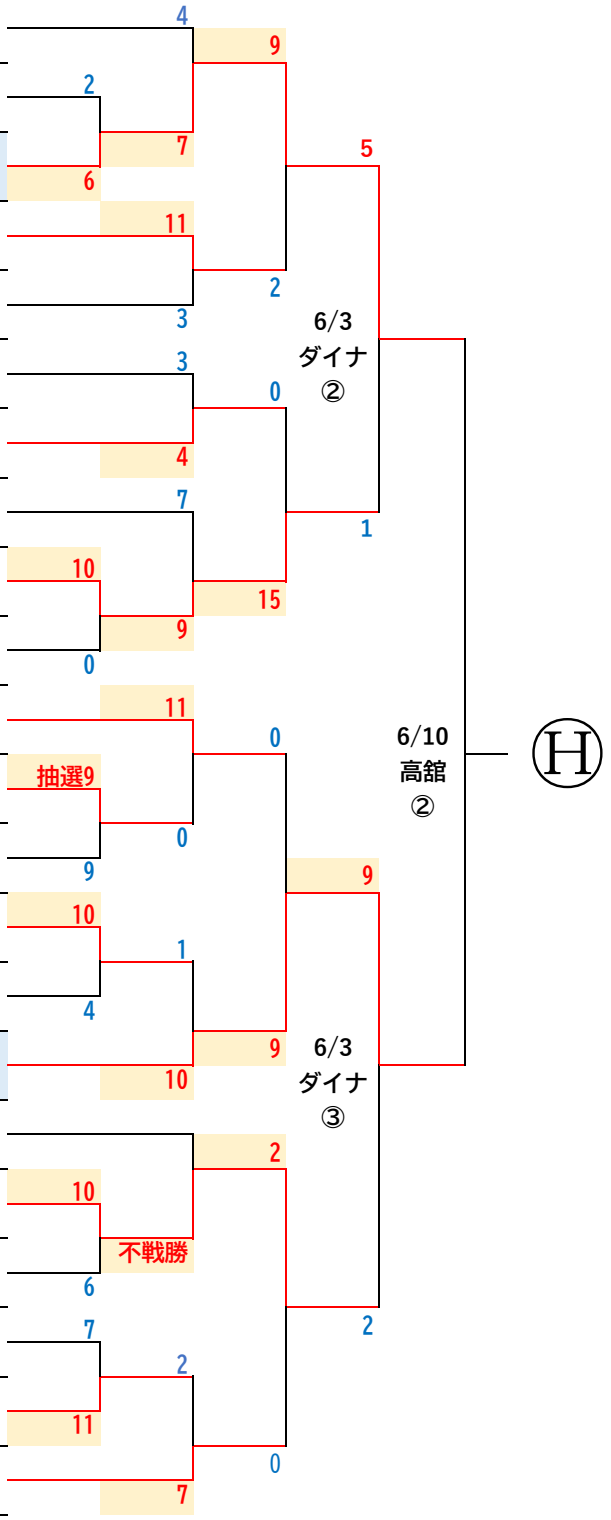

河北新報旗争奪第45宮城県スポーツ少年団軟式野球交流大会
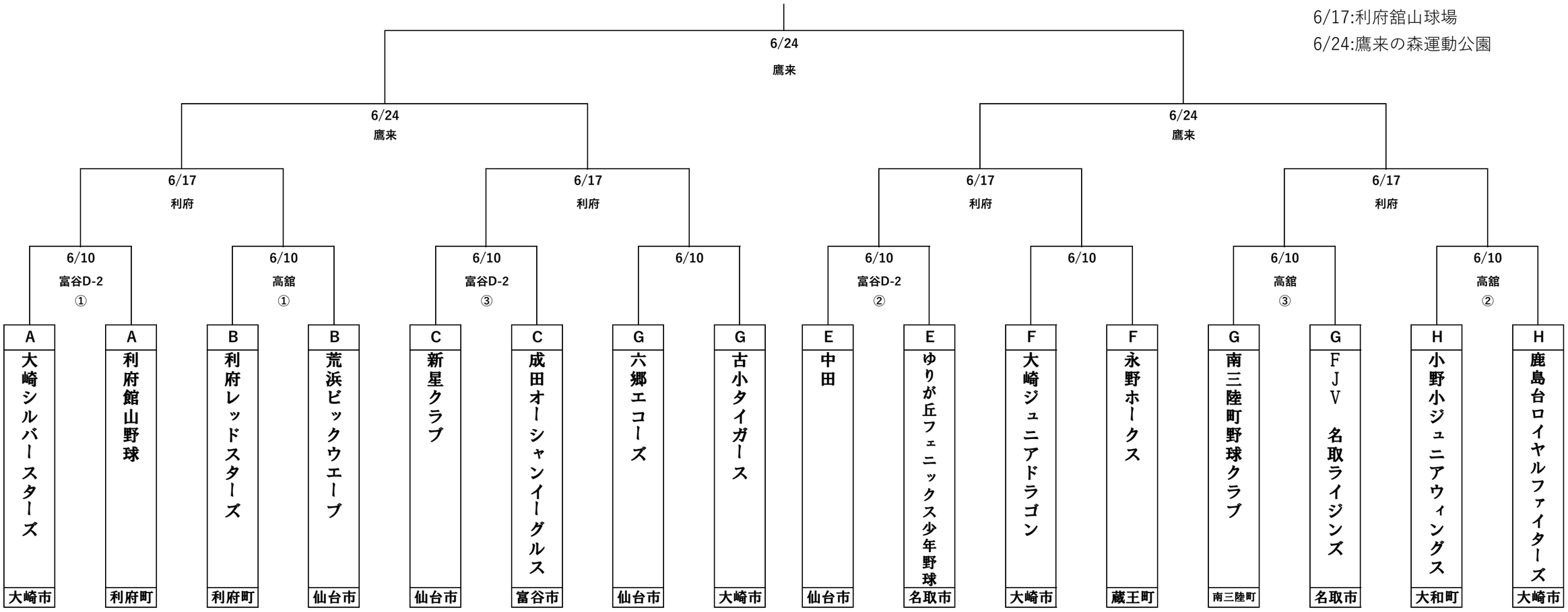
6/10:高館河川敷グラウンド
:富谷総合運動場D-2
6/17:利府舘山球場
6/24:鷹来の森運動公園